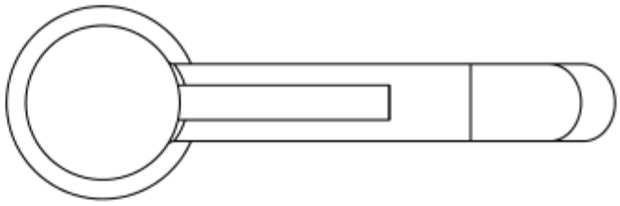

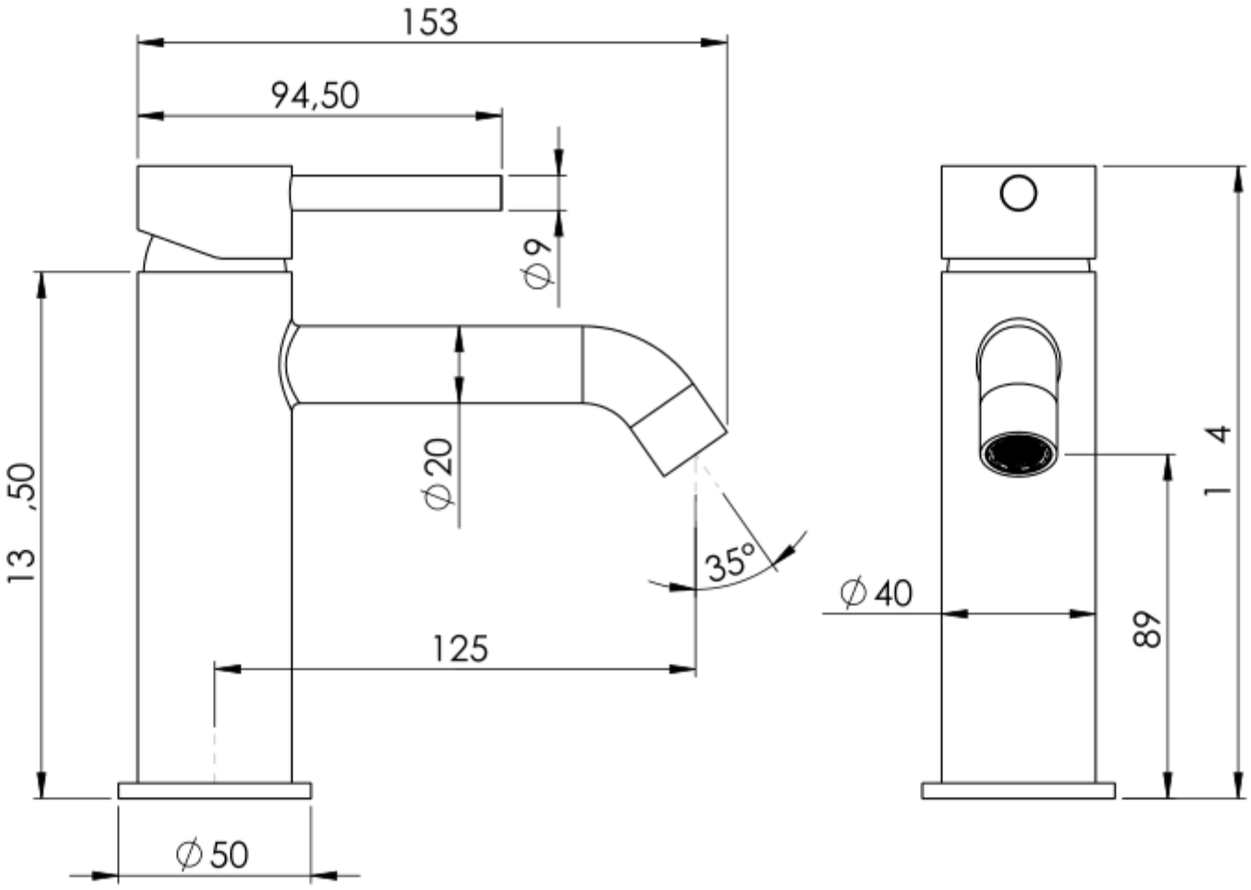

SE NON SPECIFICATO: QUOTE IN MILLIMETRI TOLLERANZE: LINEARE: ANGOLARE:	FINITURA: Cromo	COD. ARTICOLO 18407	QUESTO DISEGNO E' PROPRIETA' DI DAMAST SRL. E' VIETATA LA RIPRODUZIONE PARZIALE O TOTALE E LA DIVULGAZIONE A TERZI SENZA LA NOSTRA AUTORIZZAZIONE SCRITTA.

	NOME	FIRMA	DATA
DISEGNATO	RP		29.05.2024
VERIFICATO			
APPROVATO			
FABBRICATO			

DAMAST

Via Barro 159 - 28040 Invorio (NO) - Italia
Tel. (+39) 0322 254028 - Fax (+39) 0322 254029 - www.damast.it

MATERIALE: Ottone

PESO:

DESCRIZIONE: Miscelatore lavabo DELFI

A4

SCALA 1:2

FOGLIO 1 DI 1